DAMPFDUSCHEN

MONTAGEVORAUSSETZUNGEN FÜR DEN DAMPFDUSCHENAUFBAU

1) Montieren Sie die Dampfdusche nur auf einem gefliesten, wasserundurchlässigen Boden! Um bequeme Wartung und Reparatur in der Zukunft zu gewährleisten, muss zwischen Duschkabine und anderen Badezimmerinstallationen ein Freiraum von mindestens 50 cm verbleiben.

2) Die lichte Höhe des Badezimmers muss 230 - 240 cm betragen (modellabhängig). Zwischen Oberkante Dampfdusche und Decke muss 20 cm Freiraum sein, damit bei Bedarf die Beleuchtung getauscht oder andere Reparaturarbeiten ausgeführt werden können.

3) Die Dampfdusche muss so aufgebaut werden, das diese jederzeit für den Kundendienst durch das Vorrücken oder wenn notwendig, dem Austausch der DD frei zugänglich (durchgängig) ist.

4) Der zulässige Wasserdruck sollte 3 bis 4 Bar betragen.

5) Ab einem Härtegrad von 10° deutscher Härte empfehlen wir den Einbau einer Wasserenthärteranlage!

6) Der Einbau eines Feinfilters bzw. Rückspülfilters in der Hauswasseranlage ist Vorraussetzung um einen reibungslosen Betrieb zu gewährleisten. Dieser wird nach der Wasseruhr eingebaut und dient zum Schutz vor Verschmutzungen in den Membranen der Magnetventile sowie Perlatoren etc. (modellabhängig)

7) Wir bitten Sie zu beachten, dass das Produkt ausschließlich für private Nutzung produziert ist (nicht für Beherbergungsbetrieb, öffentliche Sauna, Kosmetikstudio, Fitnesscenter etc.).

Wasseranschluss

Wasserzulauf

Bereiten Sie bitte das Kalt- und Warmwasser- Schlussventil G1/2" vor, es sollte in der Höhe 80-100 cm betragen.

Wasserablauf

Der Durchmesser des Abflusses muss 50 mm betragen.

Spannung	Frequenz	Verdampfer - Anschlussleistung	Steuerkreis - Spannung	Kabel - Anschlussquerschnitt
≈ 230 Volt	50/60 Hz	2,8 bis 3 kW modellabhängig	12 Volt	3 x 2,5 mm²

Elektroinstallation

Installationsarbeiten dürfen nur von einem Fachmann durchgeführt werden.
Die Dampfdusche muss mit einem Fehlerstrom-Schutzschalter 16A (FI/LS 16 Ampere) gesichert sein.
Die Dampfdusche muss an einer dauerhaften fest verlegten Leitung angeschlossen sein, die der allgemeinen Feuchtraumbestimmung entspricht.
Es ist vom Elektriker eine allpolige Trennung mit mind. 3mm Kontaktöffnungsweite in die elektrische Hausinstallation einzubauen.
Weiteres ist ein Potenzialausgleich mindestens 4 mm² an das Dampfduschen-Fußgestell mittels Erdungsschelle anzuschließen.

Dampfdusche Aqua s

- 90 x 90 x 216 cm
- Sicherheitsglas 6 mm

Ausstattung

- LCD Bedienungselement
- verchromter Einhandmischer
- Kopfbrause
- Handbrause auf Brausestange
- 3 Rückendüsen
- Sitz
- Ablagefläche
- Ventilator
- Radio
- Beleuchtung im Dach
- Dampfgenerator mit 3 kW
- Stromanschluss 230V - 50/60 Hz

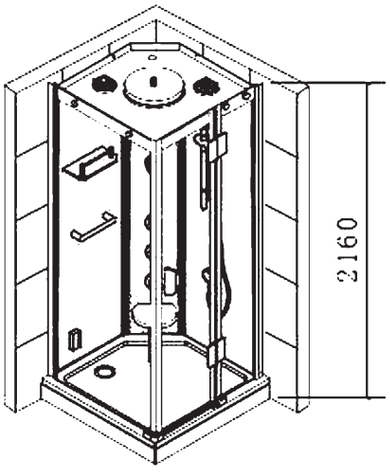

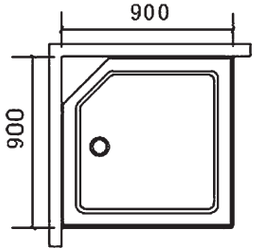

Art.-Nr.: OR1315R

EAN: 9002560705273
Euro: 1699,-

Dampfdusche Piano S

- 105 x 88 x 221 cm
- Sicherheitsglas 6 mm

Ausstattung

- LCD Bedienungselement
- Thermostatmischer
- Kopfbrause
- Handbrause
- 6 Rückendüsen
- Sitz
- Ablagefläche
- Ventilator
- Radio / MP3 / USB
- LED Beleuchtung
- Duschtasse und Dach aus Gussmarmor
- Dampfgenerator mit 3 kW
- Stromanschluss 230V - 50/60 Hz

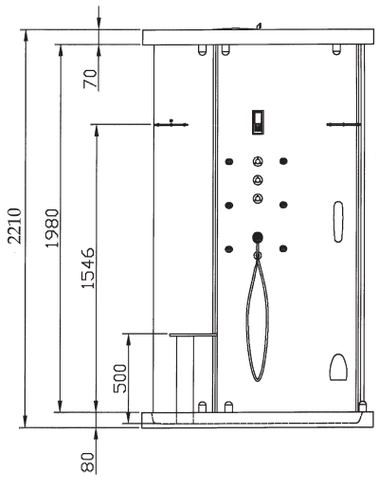

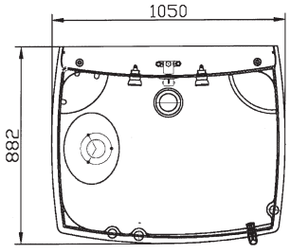

Art.-Nr.: OR1611

EAN: 9002560705259
Euro: 2699,-

eisl SANITÄR
WIR FORMEN WASSER

Dampfdusche Dream S

- Modell für 2 Personen
- 100,5 x 135 x 221 cm
- Sicherheitsglas 6 mm

Ausstattung

- LCD Bedienungselement
- Thermostatmischer
- Kopfbrause
- Handbrause
- 6 Rückendüsen
- 2 Sitze
- Ablagefläche
- Handtuchhalter
- Ventilator
- Radio / MP3 / USB
- LED Beleuchtung
- Duschtasse und Dach aus Gussmarmor
- Dampfgenerator mit 3 kW
- Stromanschluss 230V - 50/60 Hz

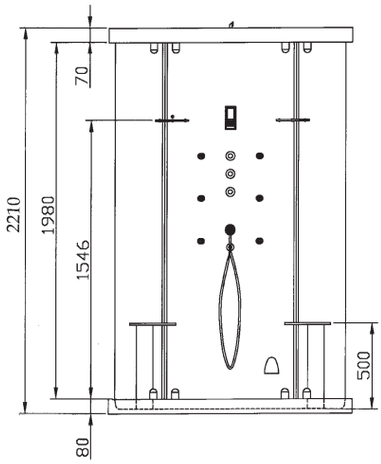

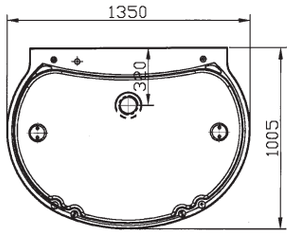

Art.-Nr.: OR1608

EAN: 9002560705235
Euro: 3399,-

eisl SANITÄR
WIR FORMEN WASSER

Dampfdusche Scala S

- 95 x 95 x 227 cm
- Sicherheitsglas 6 mm

Ausstattung

- LCD Bedienungselement
- LED Beleuchtung
- Thermostatmischer
- Kopfbrause
- Handbrause
- 6 Rückendüsen
- Sitz
- Ablagefläche
- Ventilator
- Radio / MP3 / USB
- Duschtasse und Dach aus Gussmarmor
- Dampfgenerator mit 3 kW
- Stromanschluss 230V - 50/60 Hz

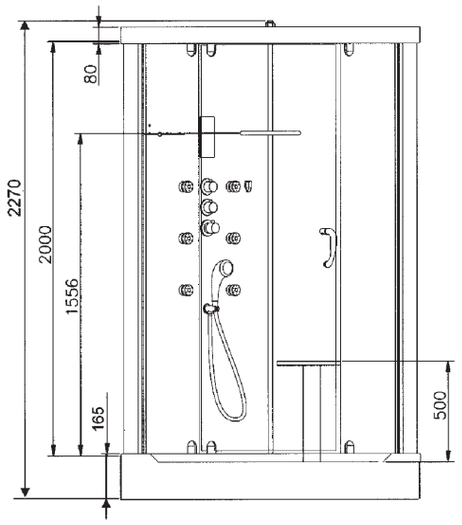

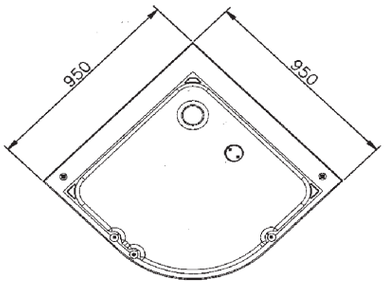

Symbolfoto

Art.-Nr.: OR1625

EAN: 9002560727954
Euro: 3199,-

eisl SANITÄR
WIR FORMEN WASSER

Dampfdusche San Remo S

- 90 x 90 x 205 cm
- Sicherheitsglas 5 mm
- Rückwände white coated
- Front grau getönt
- Monoblockduschtasse aus Acryl

Ausstattung

- digitales Bedienungselement
- Beleuchtung im Dach und Paneel
- verchromter Einhandmischer
- mehrfach verstellbare Handbrause auf Brausestange
- Kopfbrause
- 6 Rückendüsen
- Fußmassage
- klappbarer Sitz
- Ablage und Handtuchhalter
- Radio
- CD Anschlussmöglichkeit
- Ozondesinfektion
- Dampfgenerator mit 3 kW
- Stromanschluss 230V - 50/60 Hz

Symbolfoto

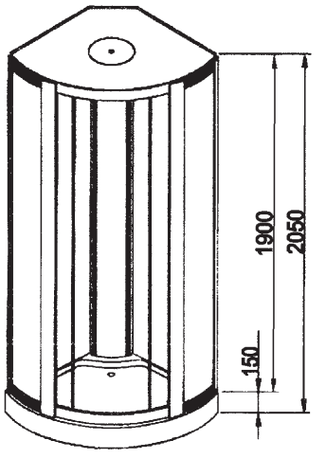

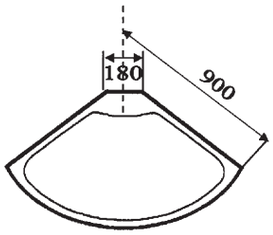

Art.-Nr.: OR7801

EAN: 9002560726629
Euro: 1299,-

eisl SANITÄR
WIR FORMEN WASSER

Dampfdusche Ophoria S

- 91 x 91 x 220 cm
- Sicherheitsglas 5 mm grau getönt

Ausstattung

- Touchscreen Bedienungselement
- getönte Glaspaneele
- Spotbeleuchtung im Dach und Paneel
- Ozondesinfektion
- verchromter Einhandmischer
- mehrfach verstellbare Handbrause
- Kopfbrause
- 8 Rückendüsen
- Sitzgelegenheit
- Radio
- Dampfgenerator mit 3 kW
- Stromanschluss 230V - 50/60 Hz

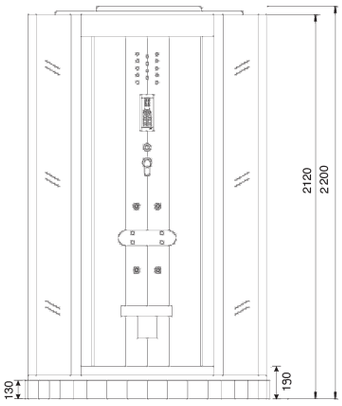

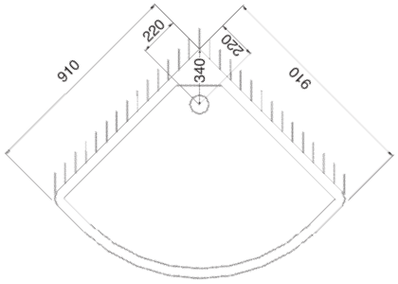

Duschtasse und Dach in weiß oder grau erhältlich.

Art.-Nr.: OR7601
mit Brausetasse und Dach in weiß

EAN: 9002560702449
Euro: 1499,-

Art.-Nr.: OR7601G
mit Brausetasse und Dach in grau

EAN: 9002560706478
Euro: 1499,-

Dampfdusche Ophoria S

- 91 x 91 x 220 cm
- Sicherheitsglas 5 mm
- Rückwände white coated
- Front transparent

Ausstattung

- Touchscreen Bedienungselement
- Spotbeleuchtung im Dach und Paneel
- Ozondesinfektion
- verchromter Einhandmischer
- mehrfach verstellbare Handbrause
- Kopfbrause
- 8 Rückendüsen
- Sitzgelegenheit
- Radio
- Dampfgenerator mit 3 kW
- Stromanschluss 230V - 50/60 Hz

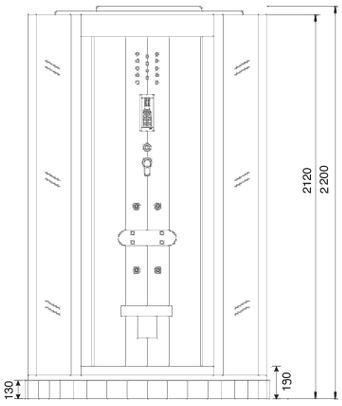

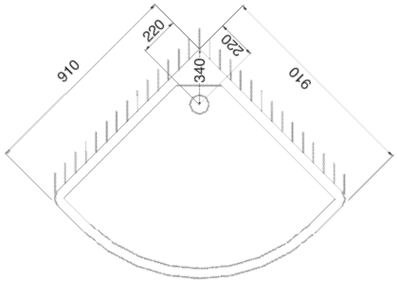

Lieferzeit ca. 10 Wochen
Duschtasse und Dach in weiß oder grau erhältlich.

Art.-Nr.: OR7601W
mit Brausetasse und Dach in weiß
EAN: 9002560705334
Euro: 1499,-

Art.-Nr.: OR7601GW
mit Brausetasse und Dach in grau
EAN: 9002560706843
Euro: 1499,-

eisl SANITÄR
WIR FORMEN WASSER

Dampfdusche Ronda

- 98 x 98 x 220 cm
- Sicherheitsglas 6 mm

Ausstattung

- digitales Bedienungselement
- klappbarer Sitz
- integrierte Kopfbrause
- mehrfach verstellbare Handbrause
- 9 Rückendüsen
- Fußmassage
- Radio
- Ozondesinfektion
- Spots im Dach
- Dampfgenerator mit 3 kW
- Stromanschluss 230V - 50/60 Hz

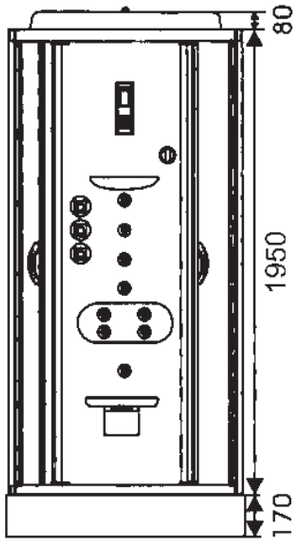

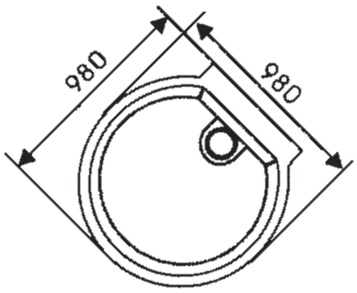

Art.-Nr.: OR823

EAN: 9002560697646
Euro: 1699,-

Dampfdusche Triangel

- 98 x 98 x 218 cm
- Sicherheitsglas 6 mm

Ausstattung

- Touchscreen Bedienungselement
- Fußmassage
- klappbarer Sitz
- integrierte Kopfbrause
- mehrfach verstellbare Handbrause
- 10 Rückendüsen
- Spiegel
- Radio
- Ozondesinfektion
- Spots im Dach und Paneel
- Dampfgenerator mit 3 kW
- Stromanschluss 230V - 50/60 Hz

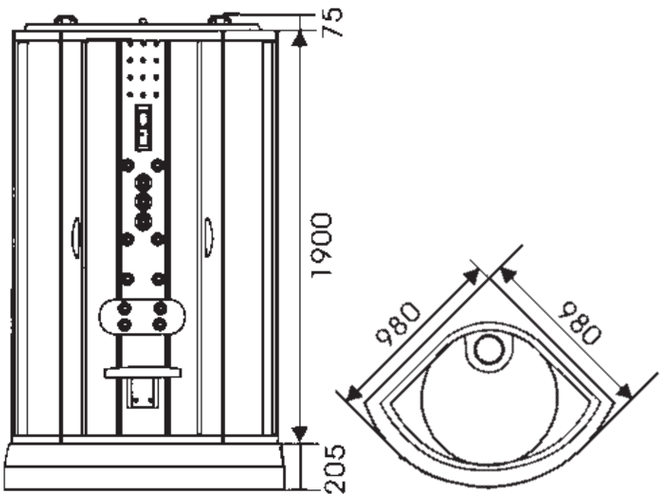

Art.-Nr.: OR826

EAN: 9002560697547
Euro: 1699,-

eisl SANITÄR
WIR FORMEN WASSER

Dampfdusche Jasmin

- 95 x 95 x 222 cm
- Sicherheitsglas 5 mm

Ausstattung

- Touchscreen Bedienungselement
- LED - Farblichttherapie mit 7 Farben
- Fußmassage
- klappbarer Sitz
- integrierte Kopfbrause
- verspiegelte Glaspaneele
- mehrfach verstellbare Handbrause
- 6 Rückendüsen
- Radio
- Ozondesinfektion
- Dampfgenerator mit 3 kW
- Stromanschluss 230V - 50/60 Hz

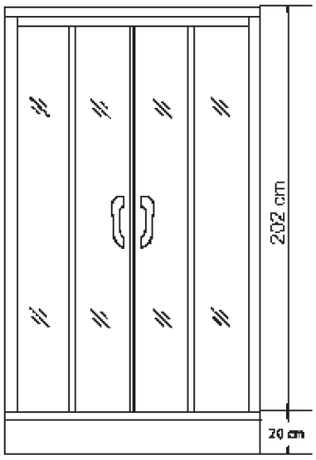

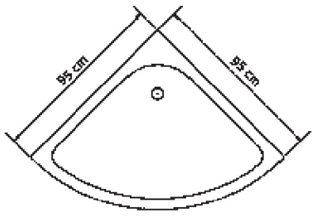

Symbolfoto

Art.-Nr.: ORS195QB

EAN: 9002560698759
Euro: 1599,-

eisl SANITÄR
WIR FORMEN WASSER

Dampfdusche Aladin

- 100 x 100 x 220 cm
- getöntes Sicherheitsglas 5 mm

- Touchscreen Bedienungselement
- LED - Farblichttherapie mit 7 Farben
- Fußmassage
- klappbarer Sitz
- integrierte Kopfbrause
- verspiegelte Glaspaneele
- Handbrause auf Brausestange
- 8 Rückendüsen
- Radio
- Ozondesinfektion
- Dampfgenerator mit 3 kW
- Stromanschluss 230V - 50/60 Hz

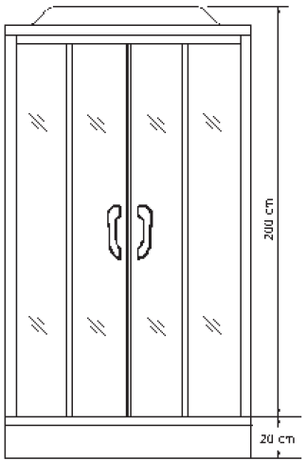

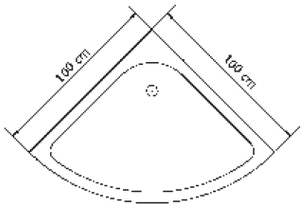

Symbolfoto

Art.-Nr.: ORS1100QB

EAN: 9002560698155
Euro: 1599,-

eisl SANITÄR
WIR FORMEN WASSER

Dampfdusche Nike S

- 98,5 x 98,5 x 218 cm
- Sicherheitsglas 5 mm

Ausstattung

- digitales Bedienungselement
- Beleuchtung im Dach
- verchromter Thermostatmischer
- integrierte Kopfbrause
- Handbrause auf Brausestange
- 6 Rückendüsen
- Fußmassage
- klappbarer Sitz
- Ablage
- Radio
- Ozondesinfektion
- Dampfgenerator mit 3,2 kW
- Stromanschluss 230V - 50/60 Hz

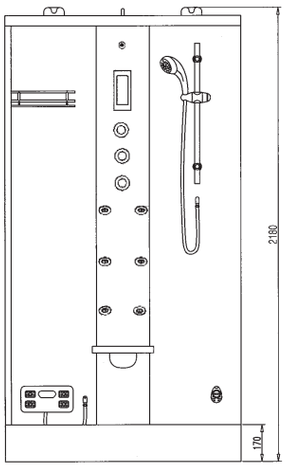

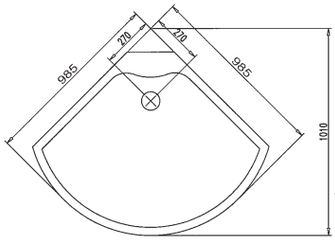

Art.-Nr.: OR7041

EAN: 9002560700513
Euro: 1989,-

Dampfdusche Professional

- 103 x 103 x 225 cm
- Sicherheitsglas 5 mm

Ausstattung

- digitales Bedienungselement
- Beleuchtung mit Farblichttherapie
- verchromter Einhandmischer
- integrierte Kopfbrause mit Antikalksystem
- mehrfach verstellbare Handbrause auf Brausestange
- 8 Rückendüsen
- Fußmassage
- Sitzgelegenheit
- Ablage
- Spiegel
- Ventilator
- Radio
- Ozondesinfektion
- Dampfgenerator mit 3,2 kW
- Stromanschluss 230V - 50/60 Hz

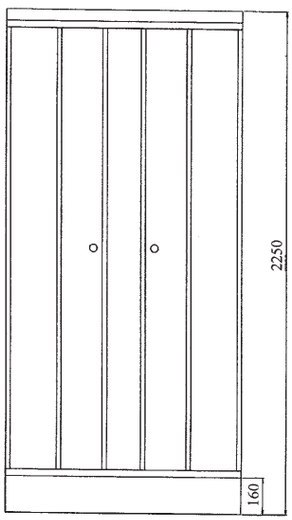

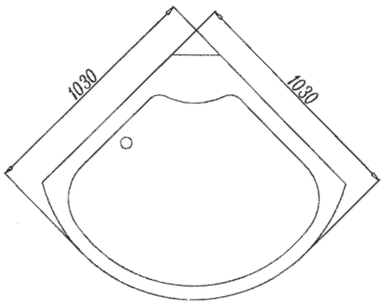

Art.-Nr.: OR8001PRO

EAN: 9002560681539
Euro: 1799,-

Dampfdusche Azurra

- 114 x 92 x 220 cm
- Sicherheitsglas 5 mm

Ausstattung

- digitales Bedienungselement
- Beleuchtung
- integrierte Kopfbrause mit Antikalksystem
- Handbrause auf Brausestange
- 6 Rückendüsen
- Fußmassage
- Sitzgelegenheit
- Ablage
- Spiegel
- Radio / CD Anschlussmöglichkeit
- Ozondesinfektion
- Dampfgenerator mit 3,2 kW
- Stromanschluss 230V - 50/60 Hz

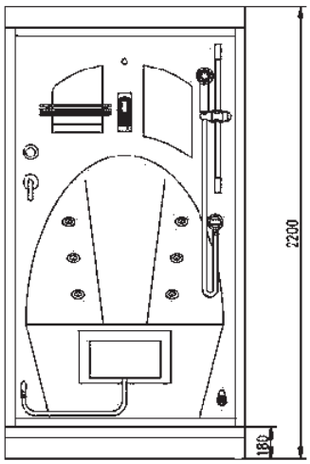

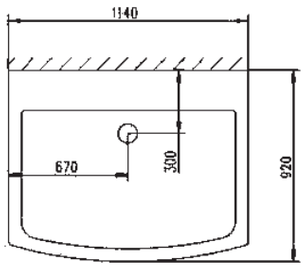

Art.-Nr.: OR9308

EAN: 9002560697257
Euro: 1699,-

Dampfdusche La Bamba S

- 100 x 100 x 215 cm
- Sicherheitsglas 6 mm (Türen 5 mm)
- Rückwände sandgestrahlt
- Front transparent

Ausstattung

- Touchscreen Bedienungselement
- Farblichtherapie
- verchromter Einhandmischer
- tropische Regendusche
- verstellbare Handbrause auf Brausestange
- 4 Rückendüsen
- herausnehmbarer Hocker (siehe Abb.)
- Glasablage
- Spiegel
- Ventilator
- Audiosystem (Radio/CD/MP3)
- weiße Acrylduschtasse mit Schürze aus Bambus
- Doppelflügeltür mit Griffen aus Edelstahl
- Profile Aluminium / Bambus
- Dampfgenerator mit 3 kW
- Stromanschluss 230V - 50/60 Hz

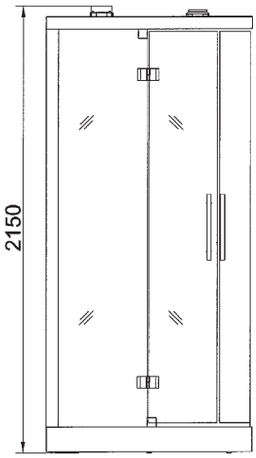

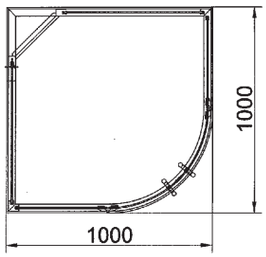

Art.-Nr.: ORS013

EAN: 9002560708847
Euro: 2489,-

eisl SANITÄR
WIR FORMEN WASSER